vzorový příčný řez

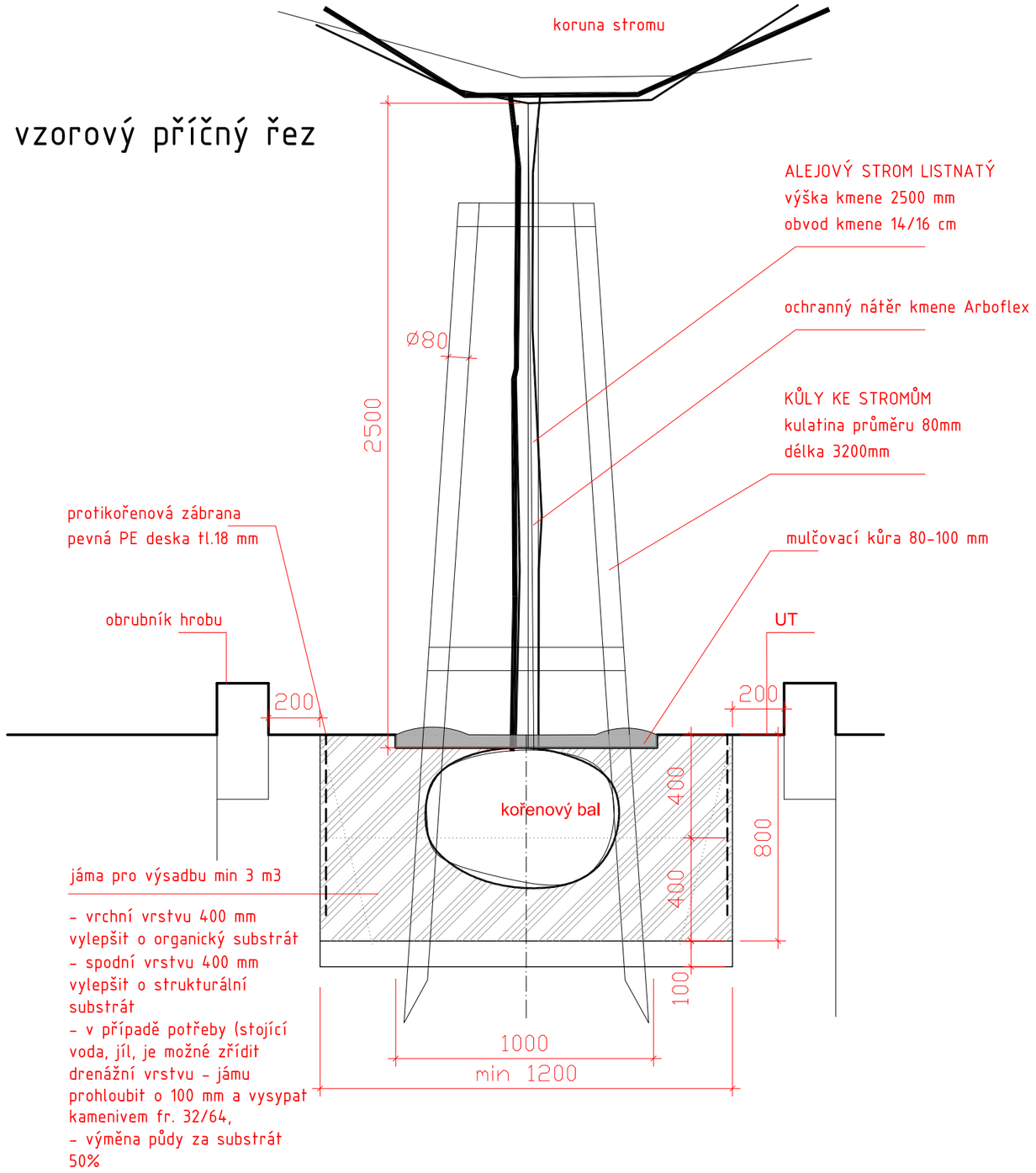

vzorový podélný řez

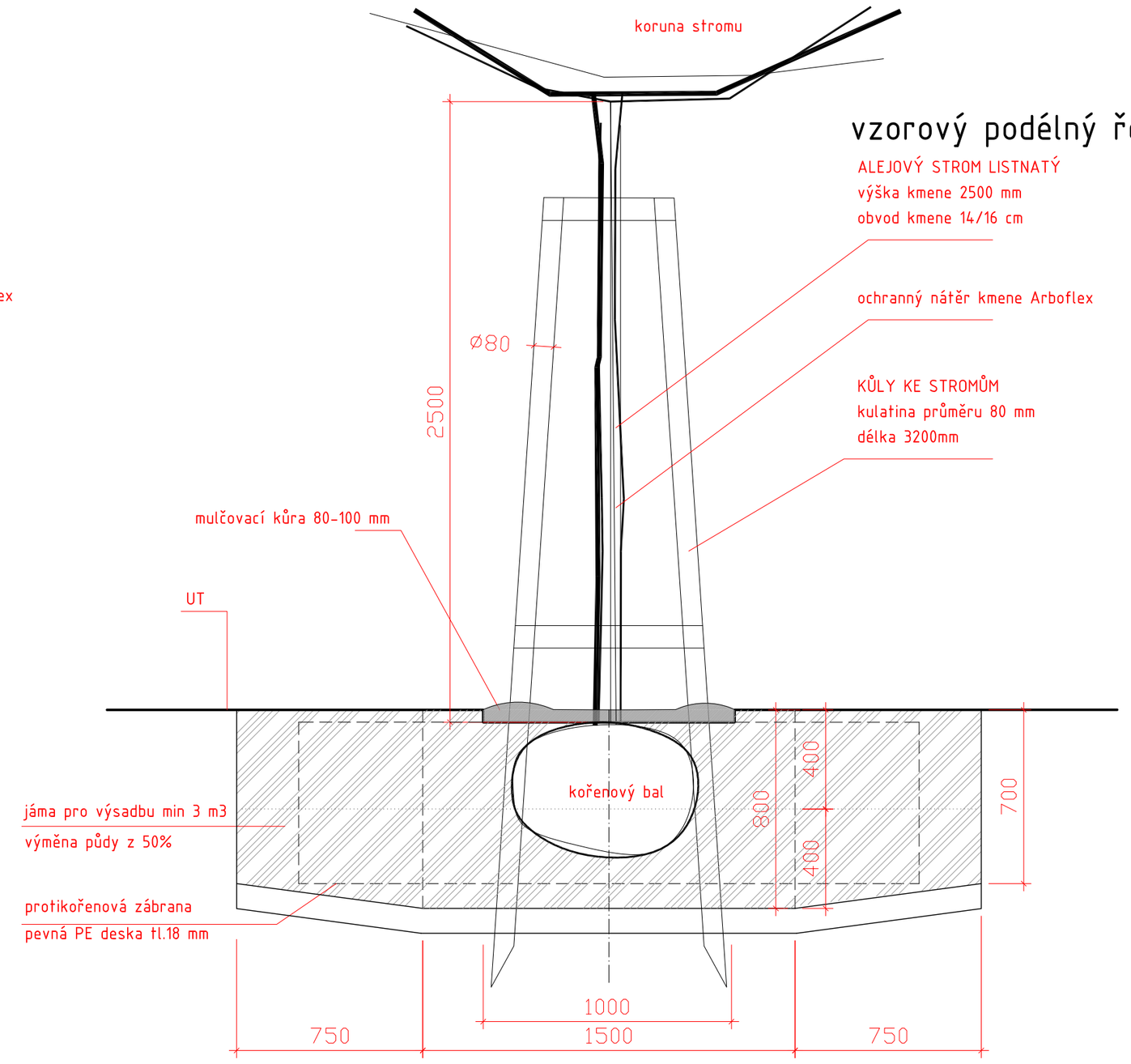

půdorys

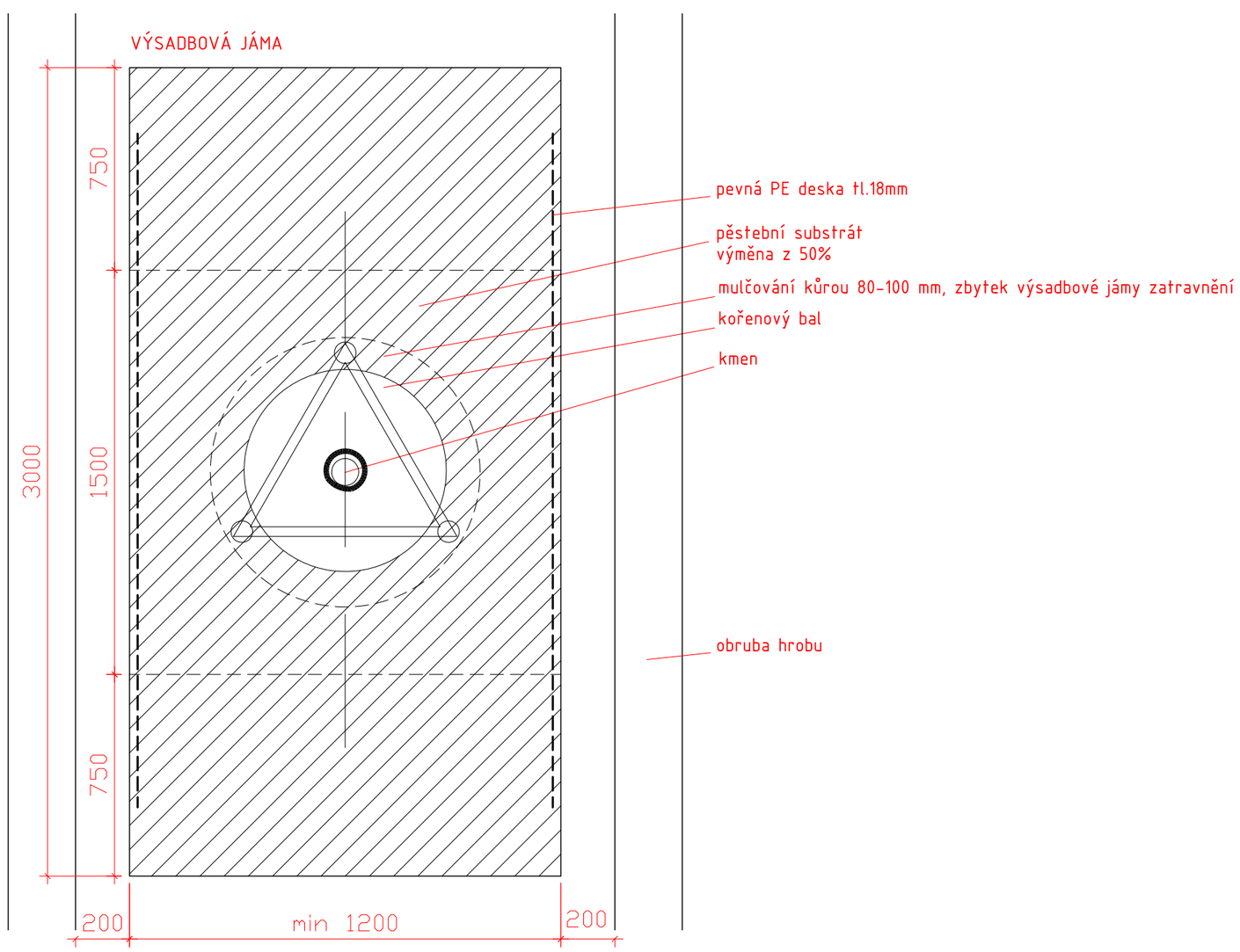

SOUŘAD. SYSTÉM: JTSK, VÝŠK. SYSTÉM: BpV

ROZŠÍŘENÍ HŘBITOVA V PELHŘIMOVĚ ČÁST D - VEGETAČNÍ ÚPRAVY SO - 02	ZPRACOVATEL PROFESNÍ ČÁSTI Ing. arch. Lucie Kostková	IČO: 76342263 Sokolnická 309/11 620 00 Brno tel.: +420 777 087 206 mail: lucie.kostkova@gmail.com
ZODPOVĚDNÝ PROJEKTANT: Ing. arch. Michal Říčný, Ing. arch. Petr Todorov		DATUM: LEDEN 2024
INVESTOR: MĚSTO PELHŘIMOV		MĚŘÍTKO: 1:20
STUPEŇ: RDS		FORMÁT: A2
DETAIL - VÝSADBA STROMU MEZI HROBOVÁ MÍSTA		Č.VÝKRESU: D2.4